Haka 78/57

Karta techniczna
stan na **07/2015**

M 1 : 10

Z KOPUŁĄ ŻELIWNĄ

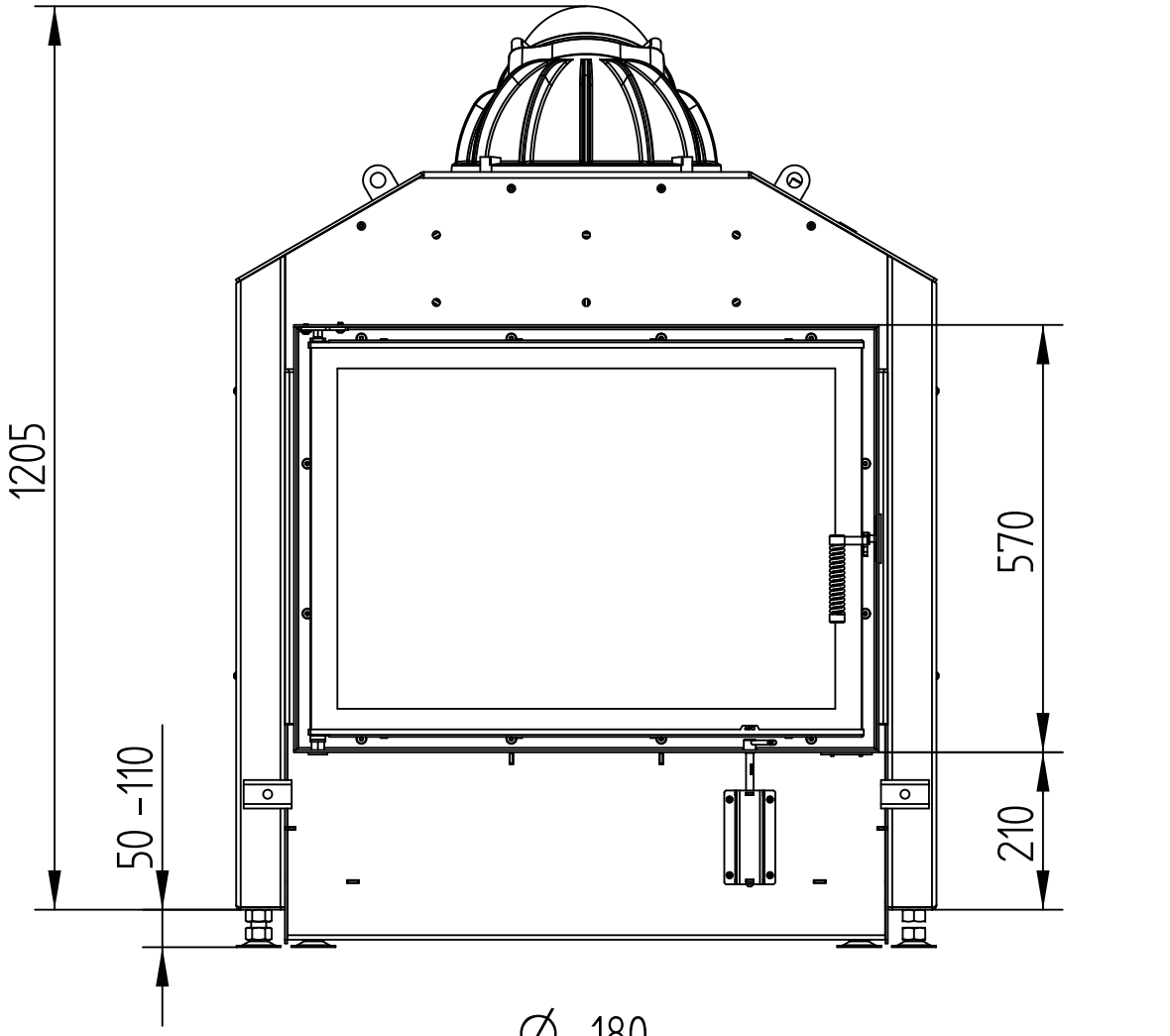

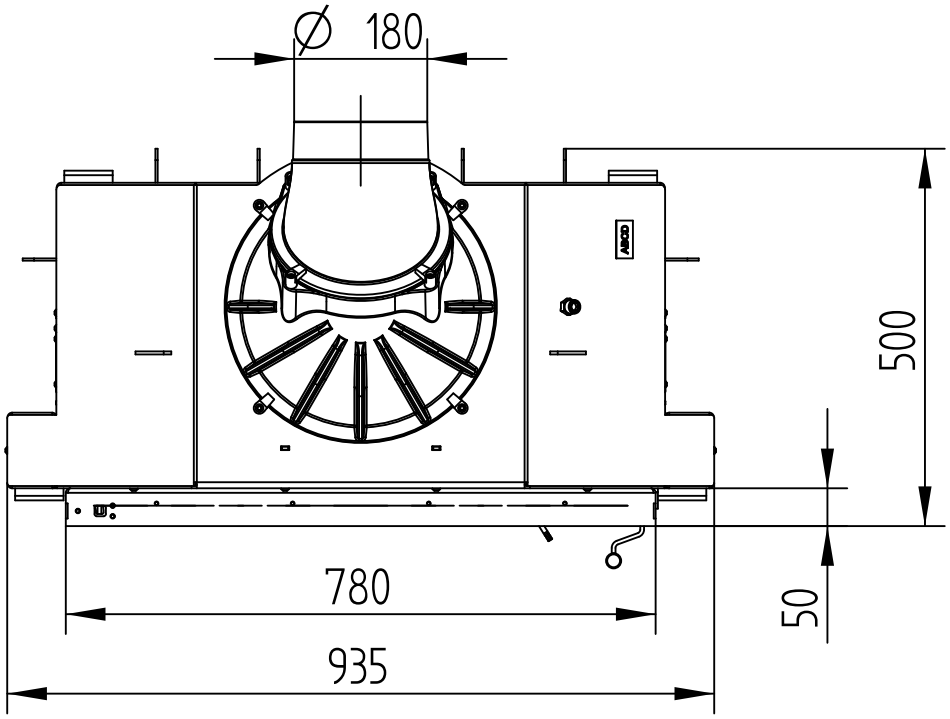

Haka 78/57

Z KOPUŁĄ ŻELIWNĄ

Karta techniczna
stan na **07/2015**

M 1 : 10

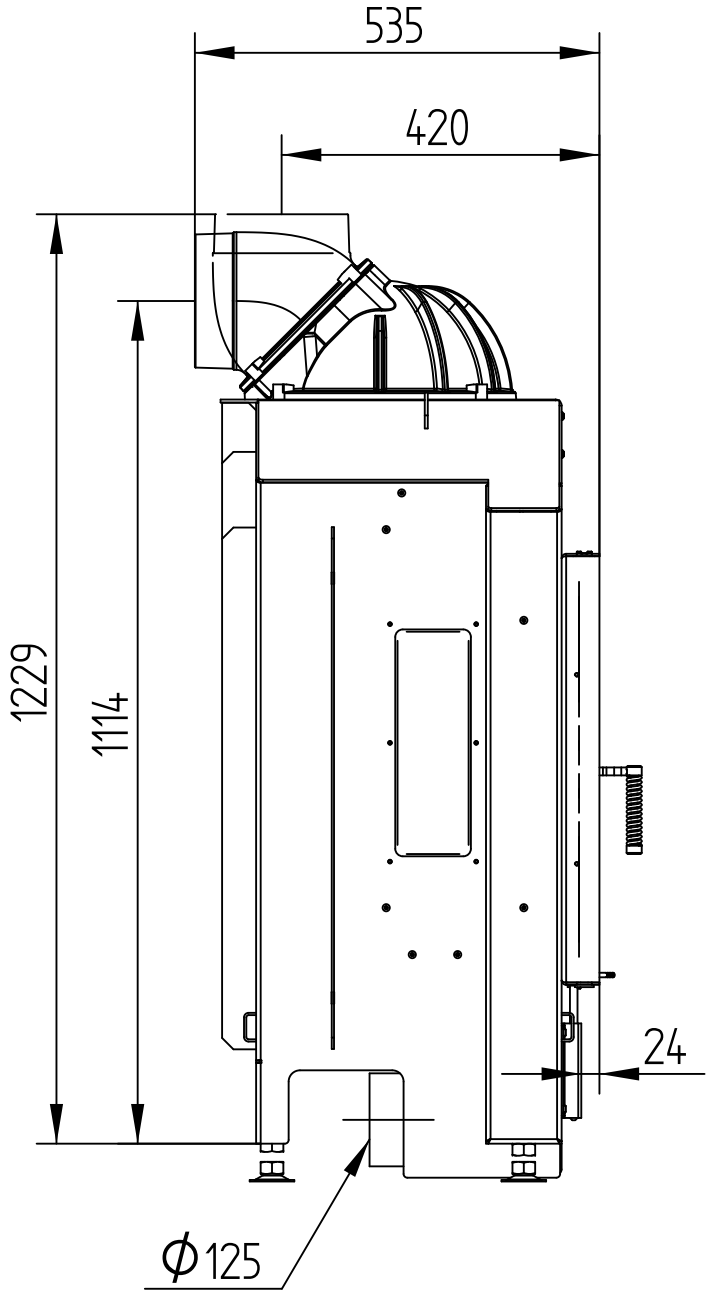

Hoxter gmbh I Kirchgasse 1 I 912 17 Hersbruck I Německo I info@hoxter.de I +49 (0)9151 8659 163
Hoxter a.s. I Mlýnská 326/13 I 602 00 Brno I Česká republika I info@hoxter.eu I +420 518 777 701

HAKA **78/57**

Z REDUKCJĄ POD KRĄŻKI

Karta techniczna
stan na **07/2015**

M 1 : 10

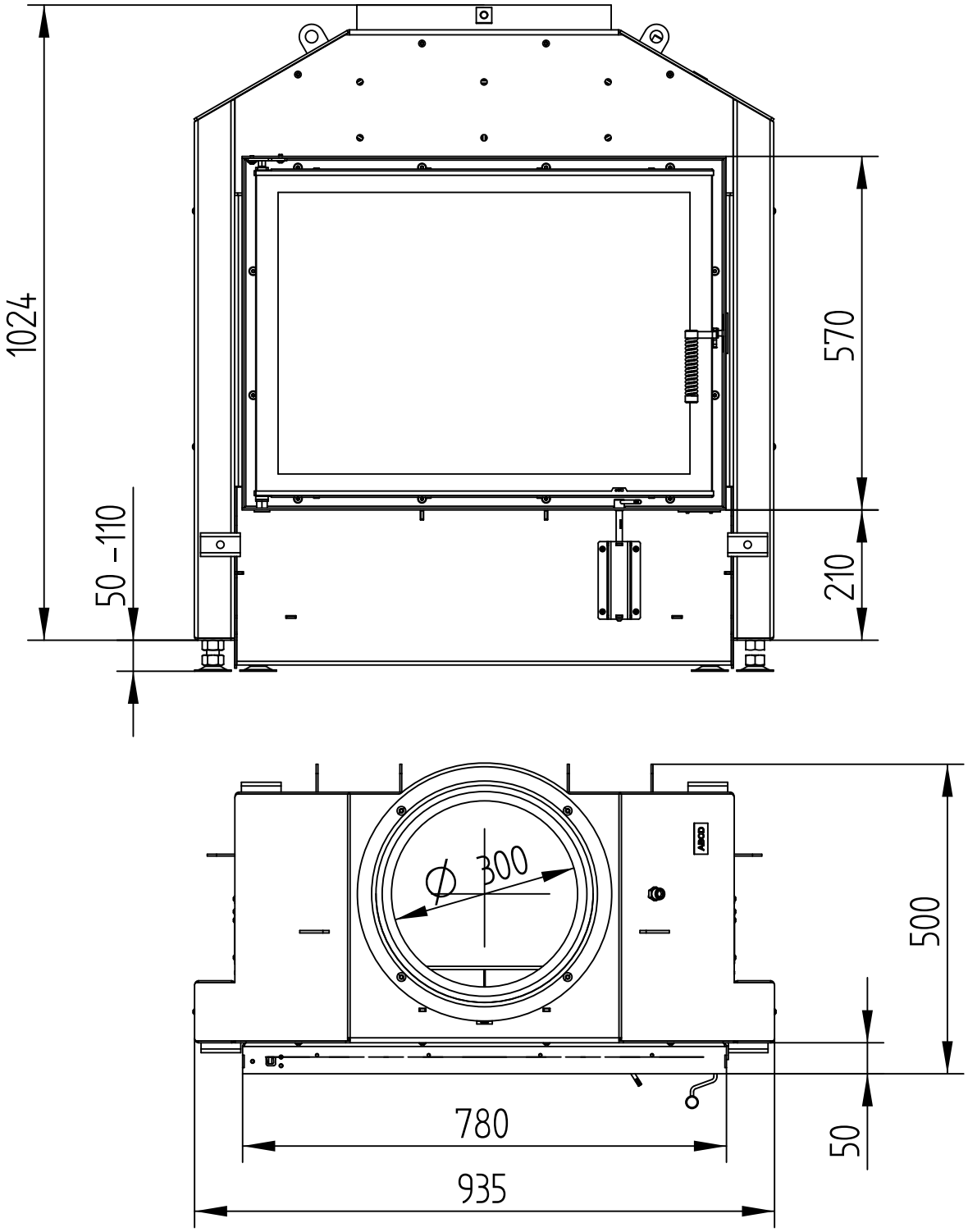

Hoxter gmbh I Kirchgasse 1 I 912 17 Hersbruck I Německo I info@hoxter.de I +49 (0)9151 8659 163
Hoxter a.s. I Mlýnská 326/13 I 602 00 Brno I Česká republika I info@hoxter.eu I +420 518 777 701

Haka 78/57

Karta techniczna
stan na **07/2015**

Z REDUKCJĄ POD KRĄŻKI

M 1 : 10

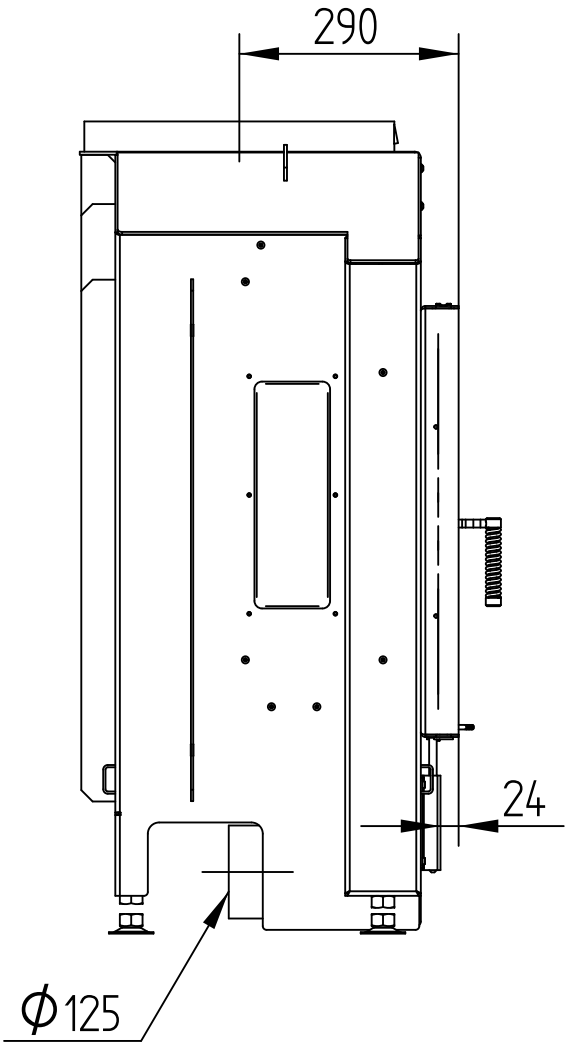

Haka 78/57

Z WYMIENNIKIEM STALOWYM

Karta techniczna
stan na **07/2015**

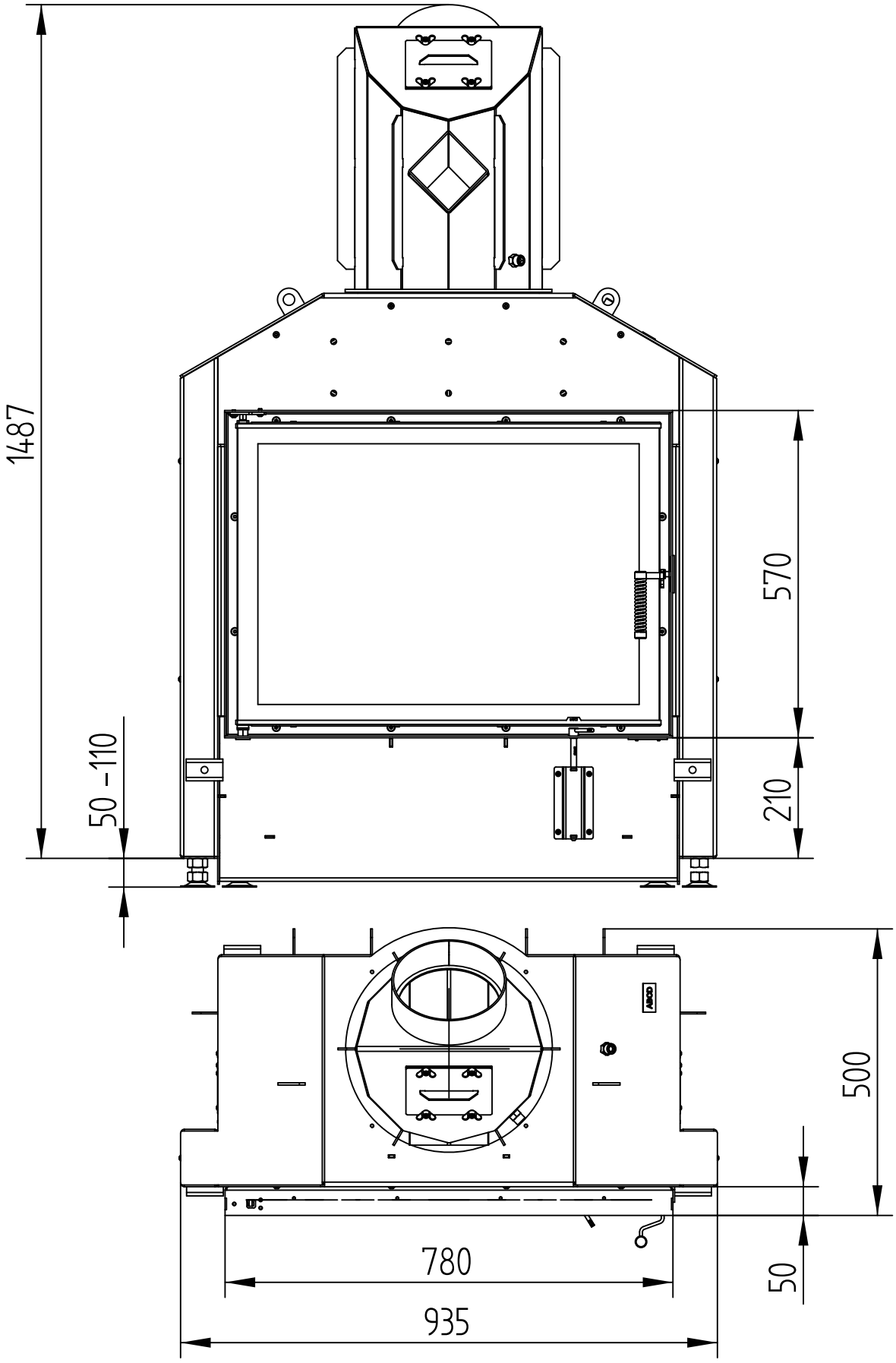

Haka 78/57

Z WYMIENNIKIEM STALOWYM

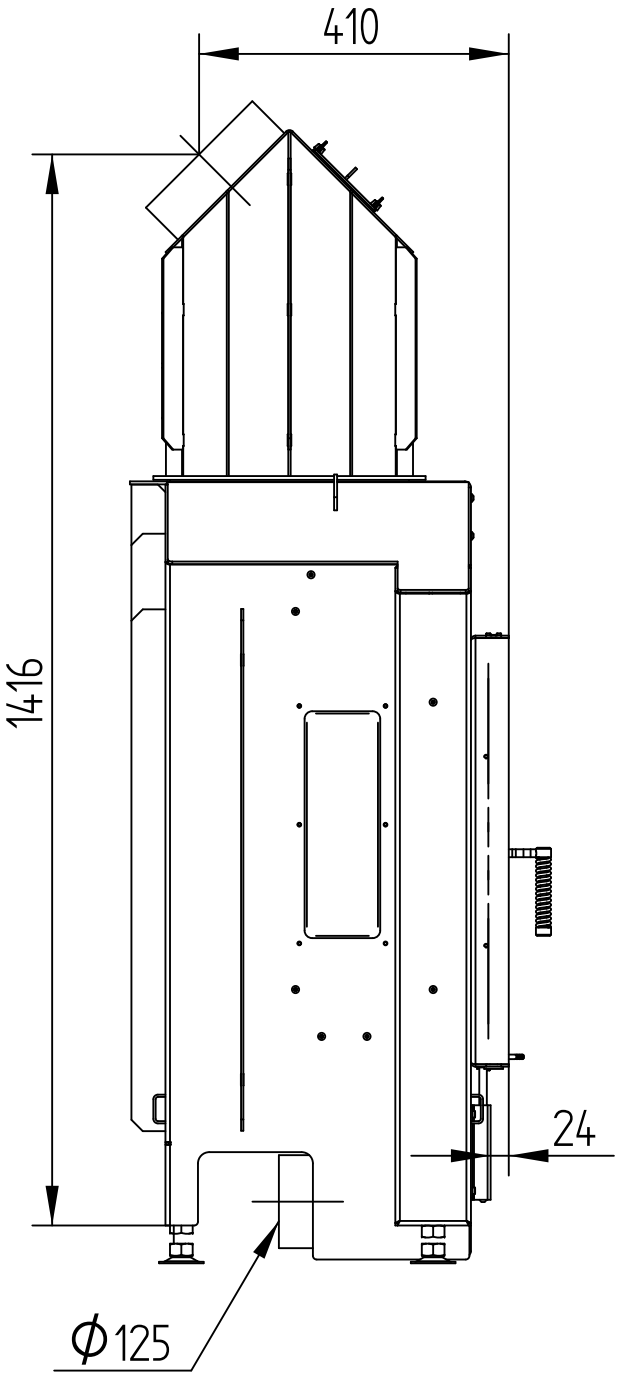

HAKA **78/57**

Karta techniczna
stan na **07/2015**

RAMA MASKUJĄCA 4- STRONNA 1 x 90°, 50 MM

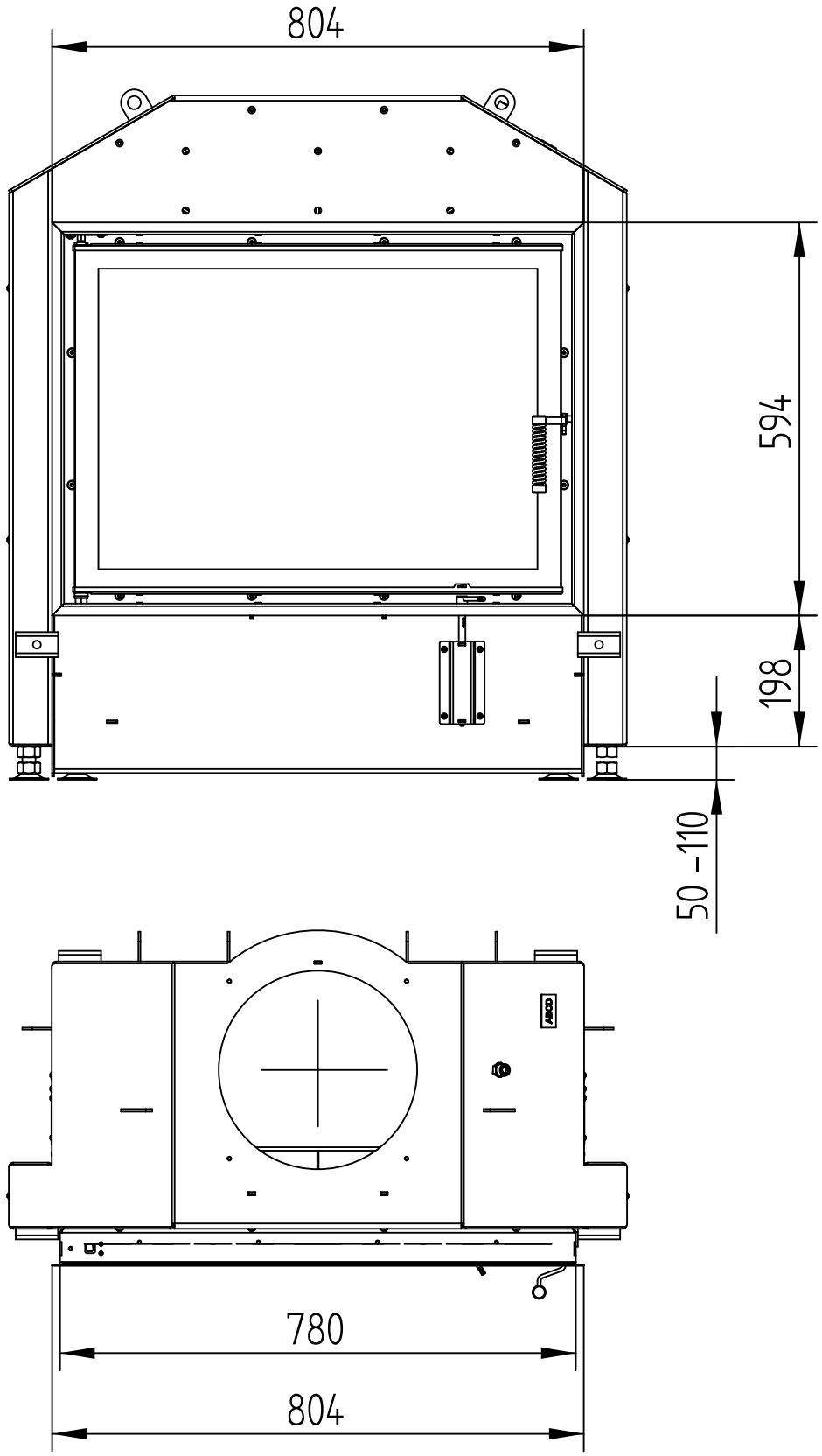

HAKA **78/57**

Karta techniczna
stan na **07/2015**

RAMA MASKUJĄCA 1 x 90° , 50 MM

M 1 : 10

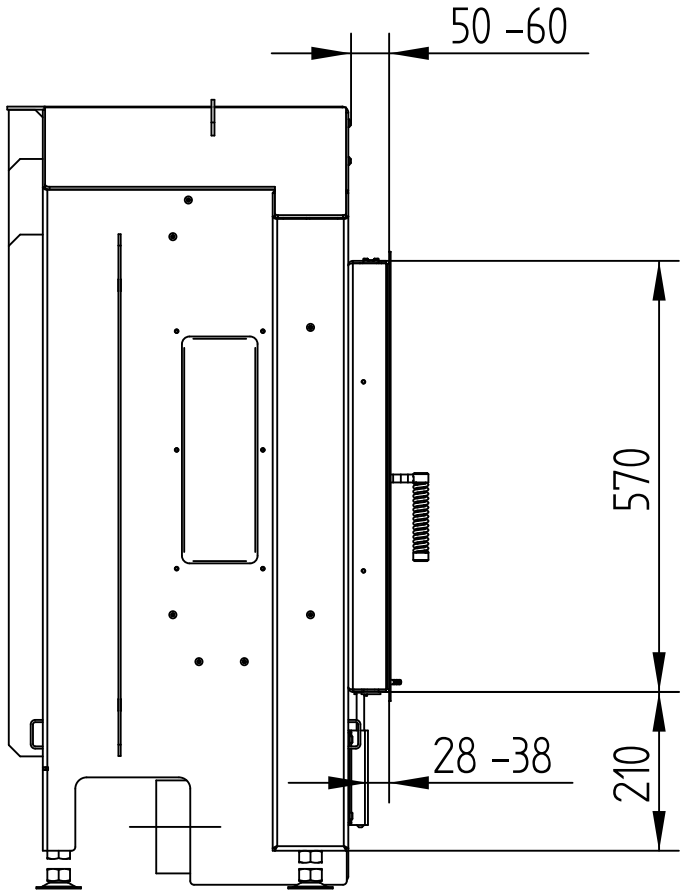

Hoxter gmbh I Kirchgasse 1 I 912 17 Hersbruck I Německo I info@hoxter.de I +49 (0)9151 8659 163
Hoxter a.s. I Mlýnská 326/13 I 602 00 Brno I Česká republika I info@hoxter.eu I +420 518 777 701

HAKA **78/57**

Karta techniczna
stan na **07/2015**

RAMA MASKUJĄCA 1 x 90°, 80 MM

M 1 : 10

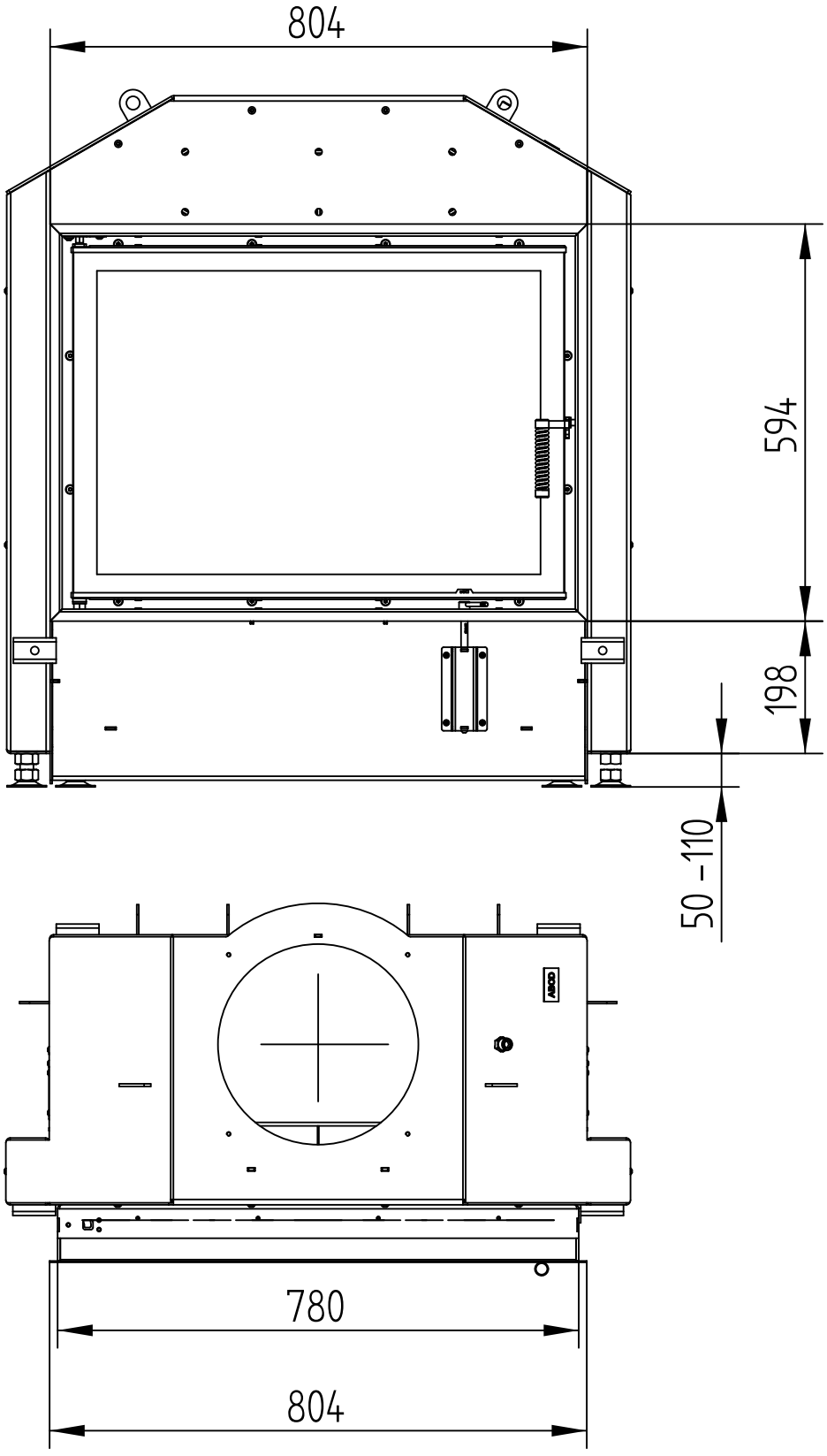

Hoxter gmbh I Kirchgasse 1 I 912 17 Hersbruck I Německo I info@hoxter.de I +49 (0)9151 8659 163
Hoxter a.s. I Mlýnská 326/13 I 602 00 Brno I Česká republika I info@hoxter.eu I +420 518 777 701

hoxter

HAKA **78/57**

Karta techniczna
stan na **07/2015**

RAMA MASKUJĄCA 1 x 90° , 80 MM

M 1 : 10

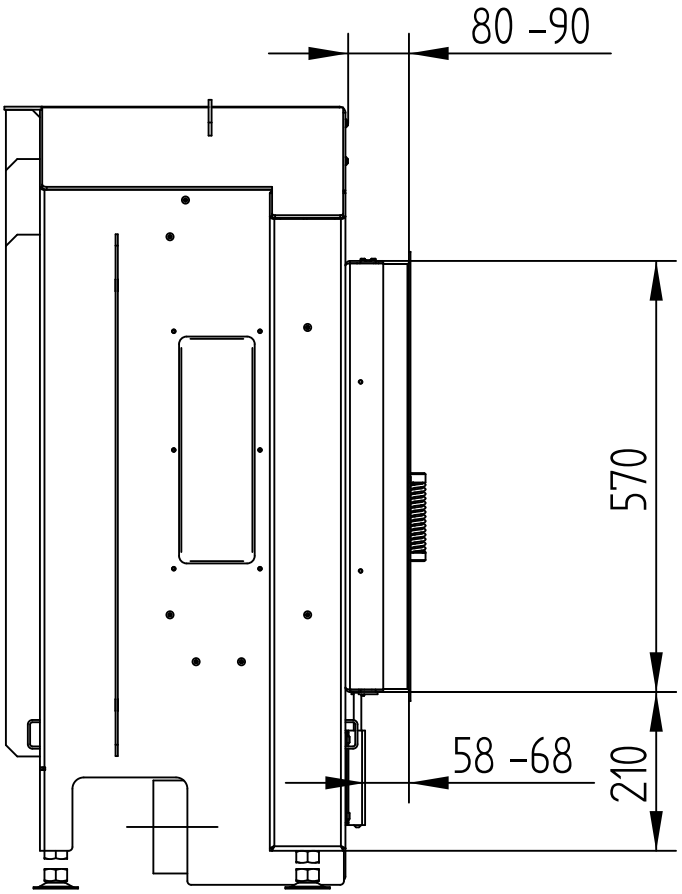

Hoxter gmbh I Kirchgasse 1 I 912 17 Hersbruck I Německo I info@hoxter.de I +49 (0)9151 8659 163
Hoxter a.s. I Mlýnská 326/13 I 602 00 Brno I Česká republika I info@hoxter.eu I +420 518 777 701

HAKA **78/57**

Karta techniczna
stan na **07/2015**

RAMKA MONTAŻOWA , 80 MM

M 1 : 10

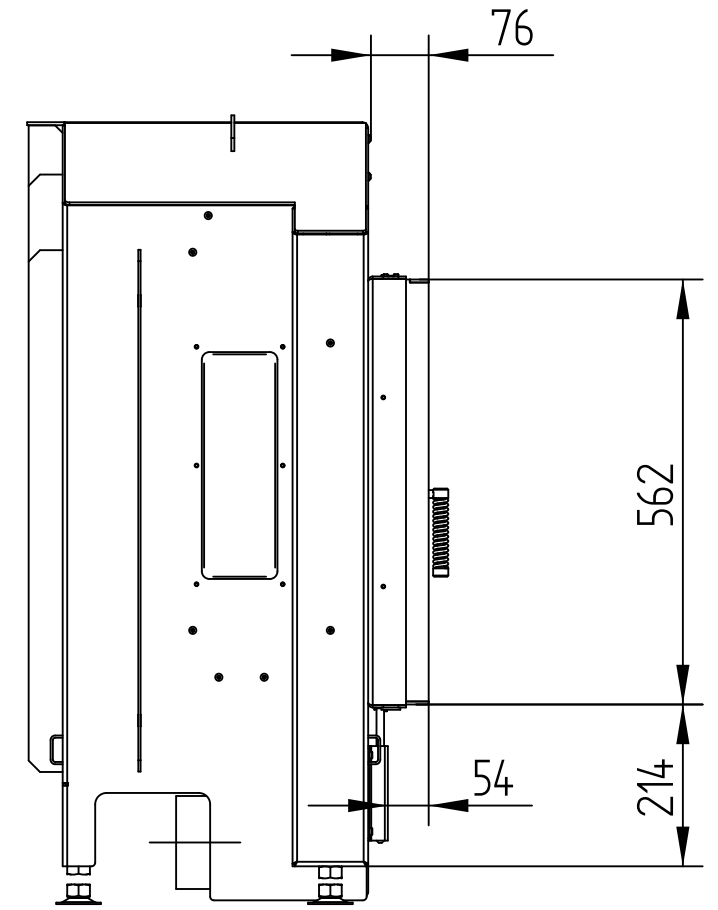

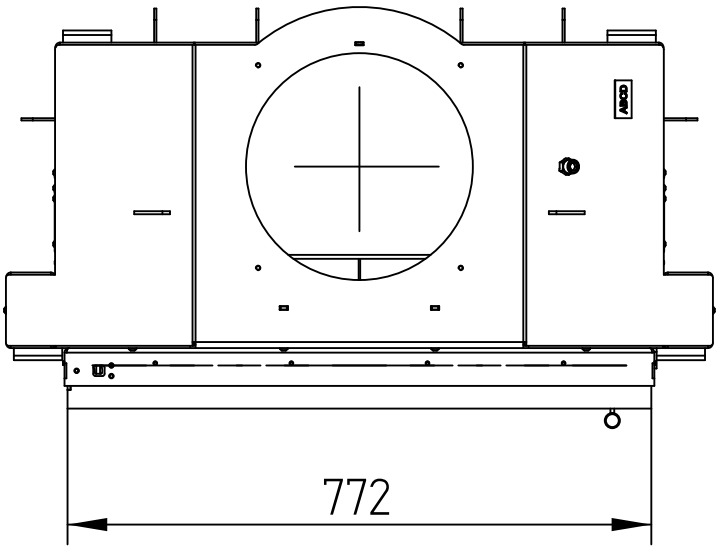

Hoxter gmbh I Kirchgasse 1 I 912 17 Hersbruck I Německo I info@hoxter.de I +49 (0)9151 8659 163
Hoxter a.s. I Mlýnská 326/13 I 602 00 Brno I Česká republika I info@hoxter.eu I +420 518 777 701